Das Urheberrecht an diesen Zeichnungen und sämtlichen Beilagen ver[illegible] uns. Sie sind dem Empfänger nur zum persönlichen [illegible] auch anvertraut. Ohne unsere schriftliche Genehmigung dürfen sie nicht kopiert oder vervielfältigt, auch nicht dritten Personen, insbesondere Wettbewerbern, mitgeteilt oder zugänglich gemacht werden. Widerrechtliche Benutzung durch den Empfänger oder Dritte hat zivil- und strafrechtliche Folgen. Die Zeichnungen und sämtliche Beilagen sind uns im Falle der Nichtbestellung sofort zurückzugeben.

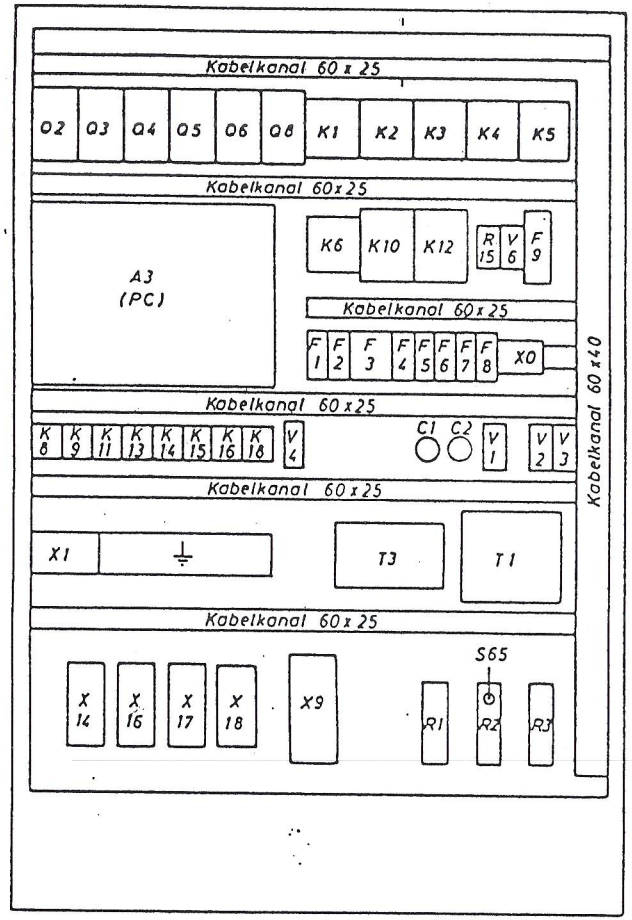

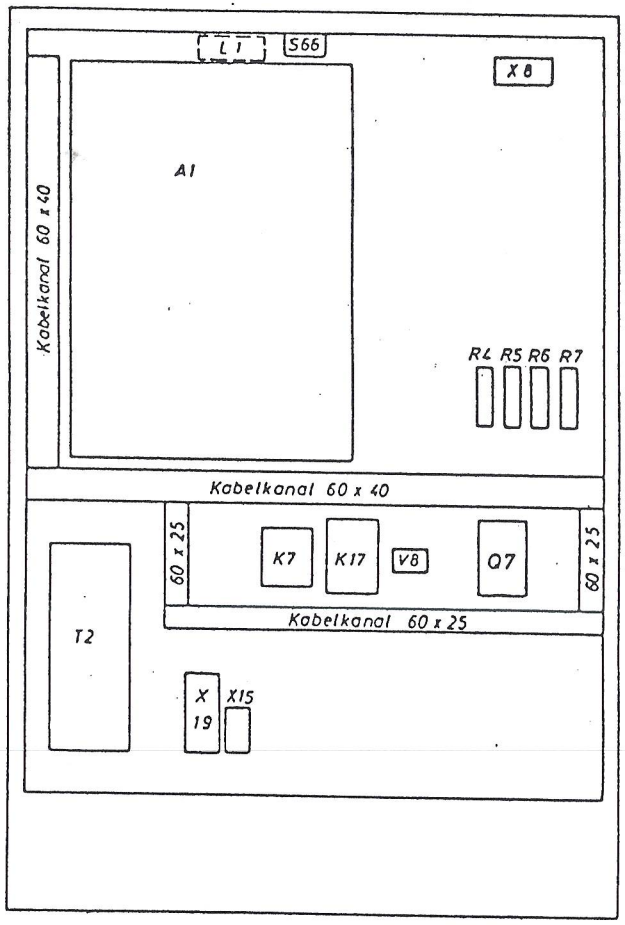

								Datum	23. 4. 82	Friedrich Deckel Aktiengesellschaft	Benennung: Geräteaufbauplan
								Bearb.	[illegible]		Frei für Fabrikation
8.2.83	[illegible]	Schnittstelle	01					Gepr.	[illegible]		Zeichnungs-Nr. 6004 15 00/600 01 — Blatt Nr. 2 [illegible]

2035 DM A 3

Das Urheberrecht an diesen Zeichnungen und sämtlichen Beilagen verbleibt uns. Sie sind dem Empfänger nur zum persönlichen Gebrau[illegible] vertraut. Ohne unsere schriftliche Genehmigung [illegible] sie nicht kopiert oder vervielfältigt, auch nicht dr[illegible] [illegible]rsonen, insbesondere Wettbewerbern, mitgeteilt oder zugänglich gemacht werden. Widerrechtliche Benutzung durch den Empfänger oder Dritte hat zivil- und strafrechtliche Folgen. Die Zeichnungen und sämtliche Beilagen sind uns im Falle der Nichtbestellung sofort zurückzugeben.

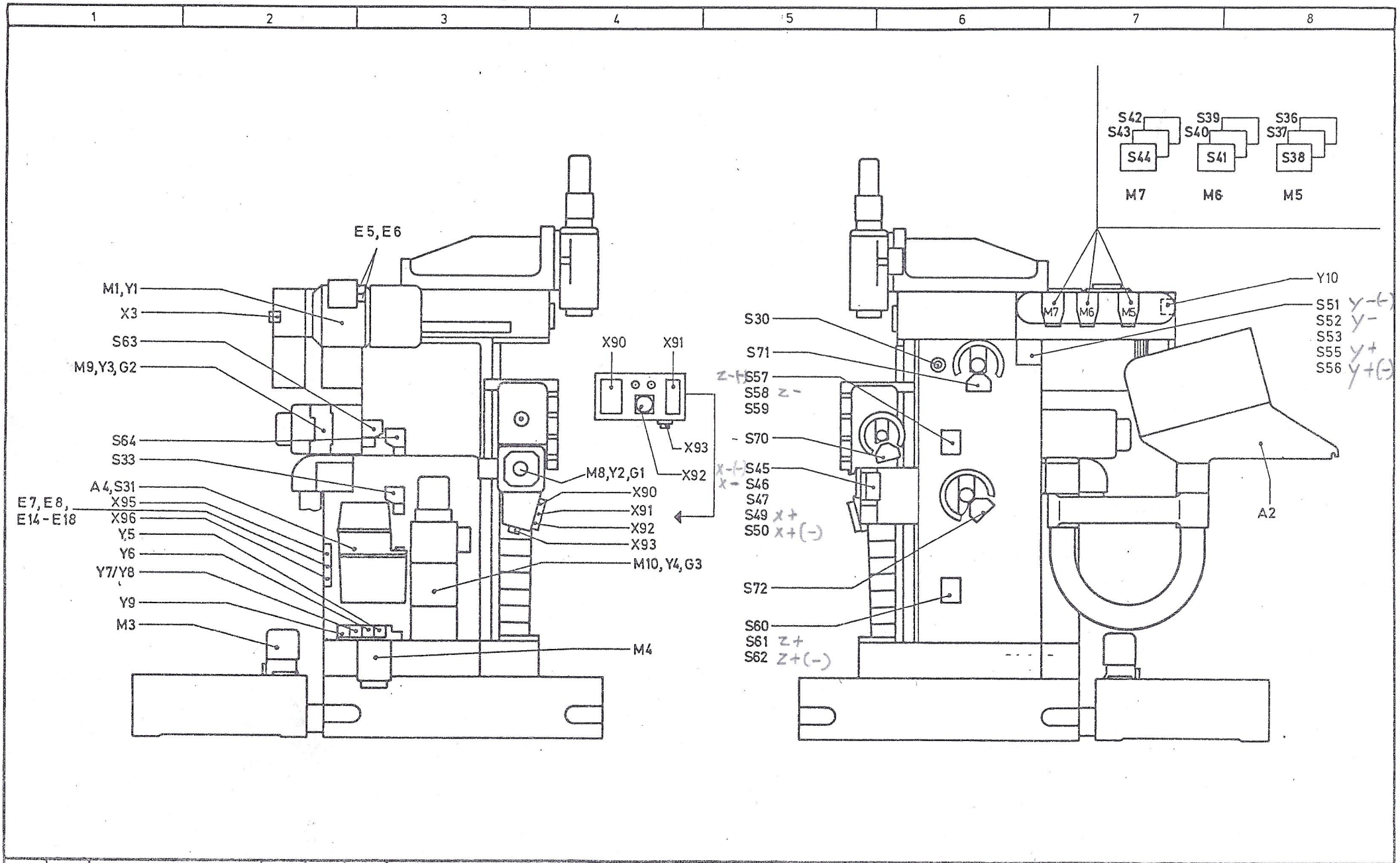

								Datum	14. 9. 1981	Friedrich Deckel Aktiengesellschaft	Benennung: Anschlußplan FP2NC, FP3NC, FP4NC
								Bearb.	Eichinger		Frei für Fabrikation
10.2.83	[illegible]	Schnittstelle	01					Gepr.	[illegible]		Zeichnungs-Nr. 6092 15 001602 01
Datum	Name	Änderung	Index	Datum	Name	Änderung	Index	Norm			Blatt Nr 20

F 2635 DIN A 3